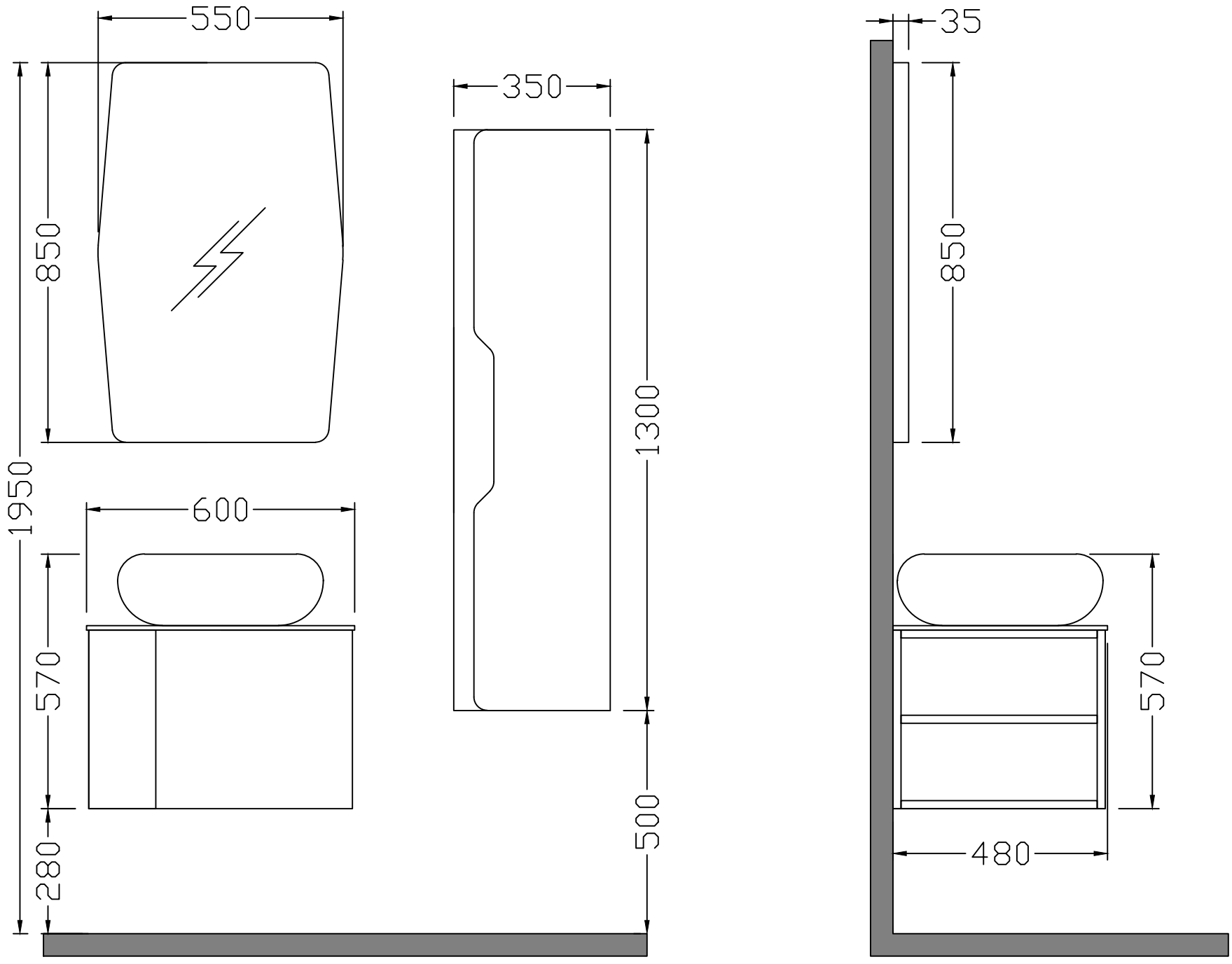
550
850
1950
600
570
280
350
1300
500
35
850
570
480

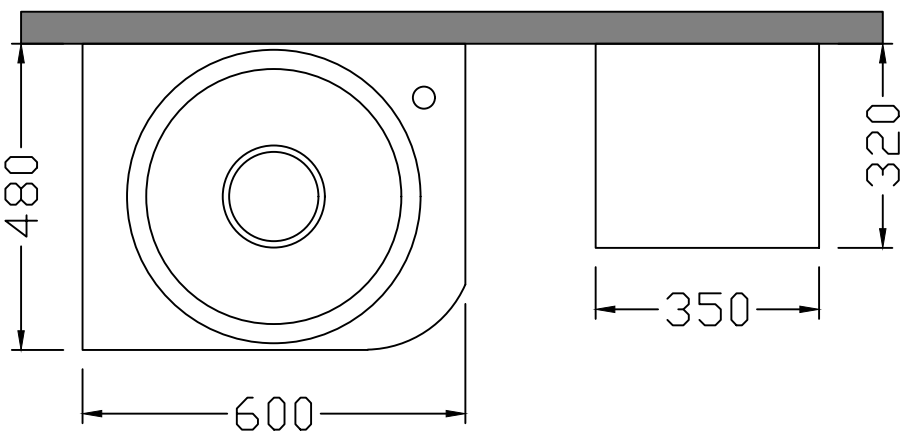
480
600
320
350