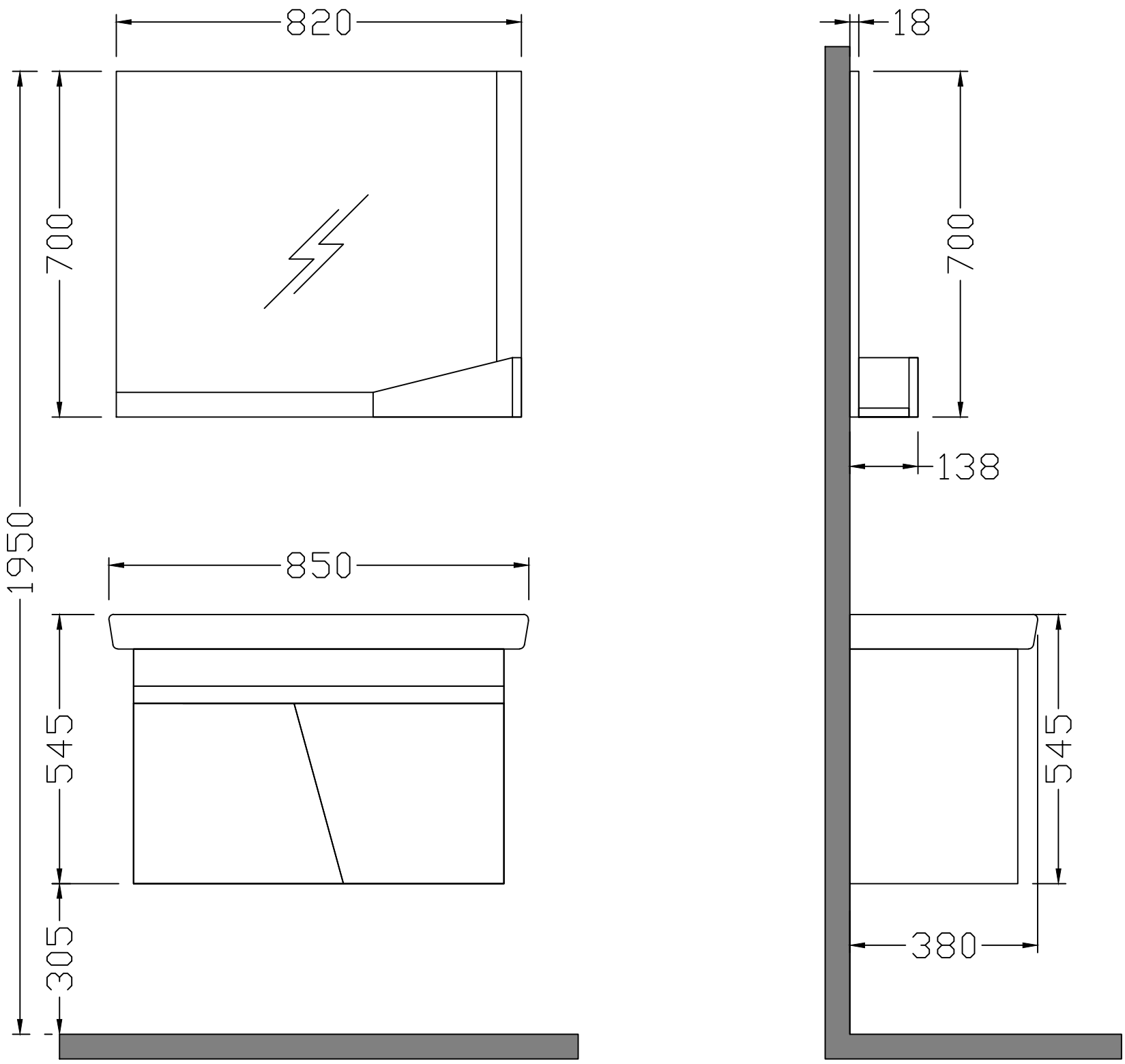
820
700
1950
850
545
305
18
700
138
545
380

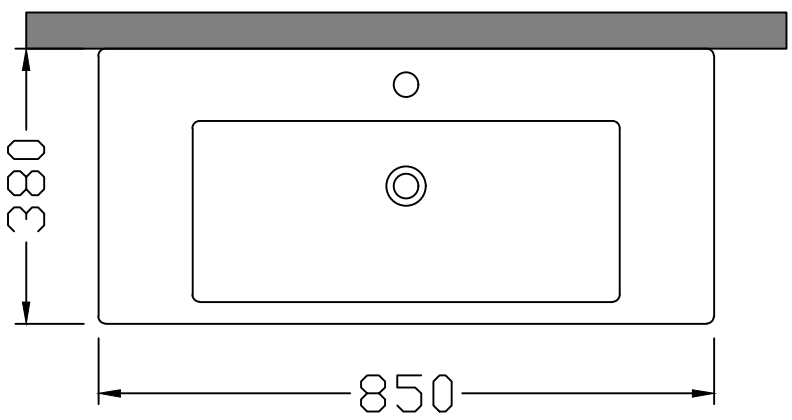
380
850