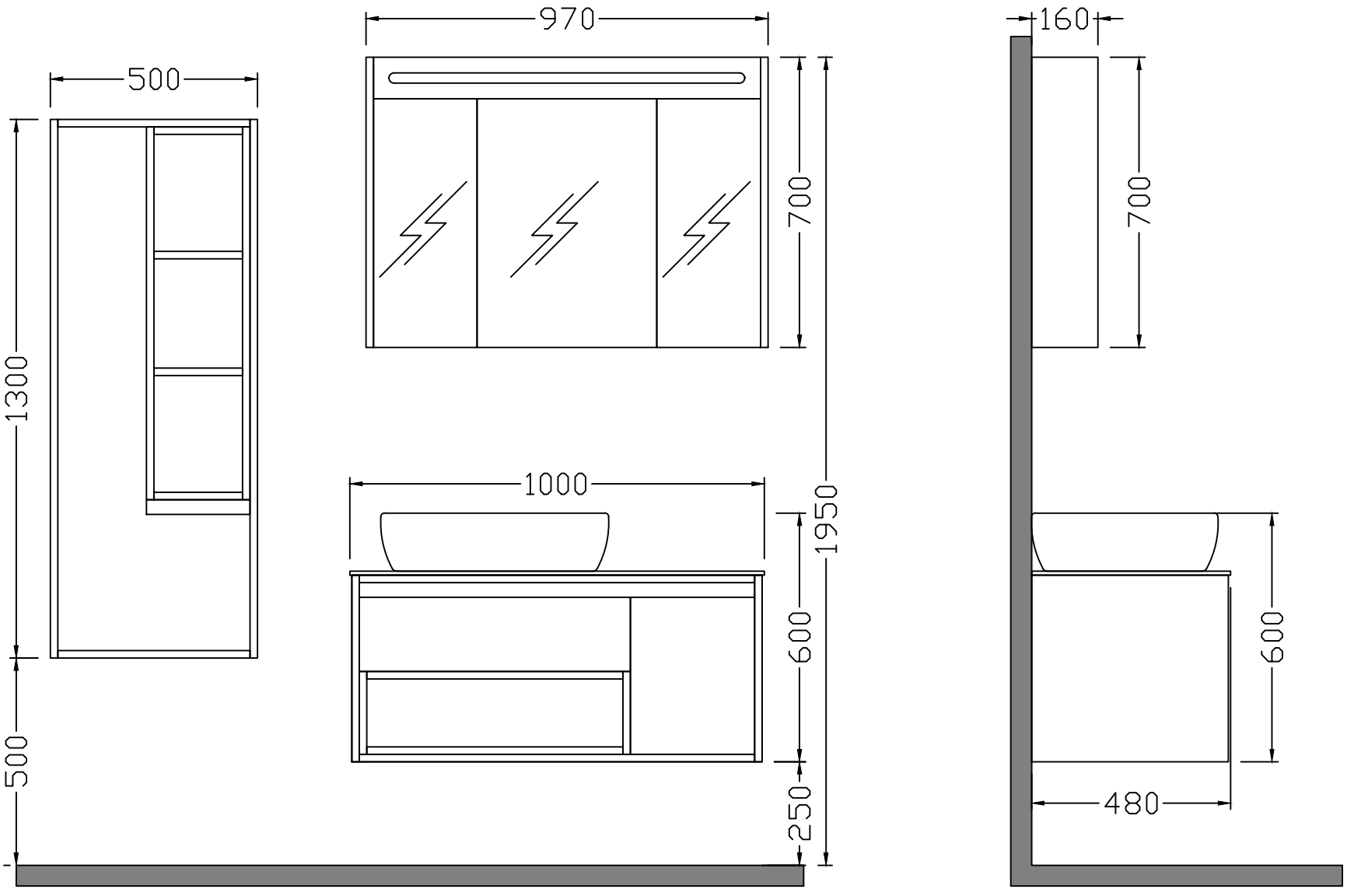
500
1300
500
970
700
1950
1000
600
250
160
700
600
480

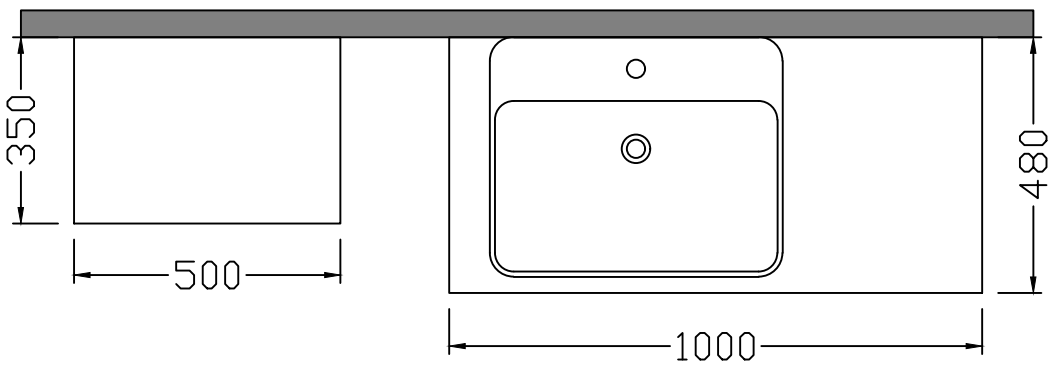
350
500
480
1000