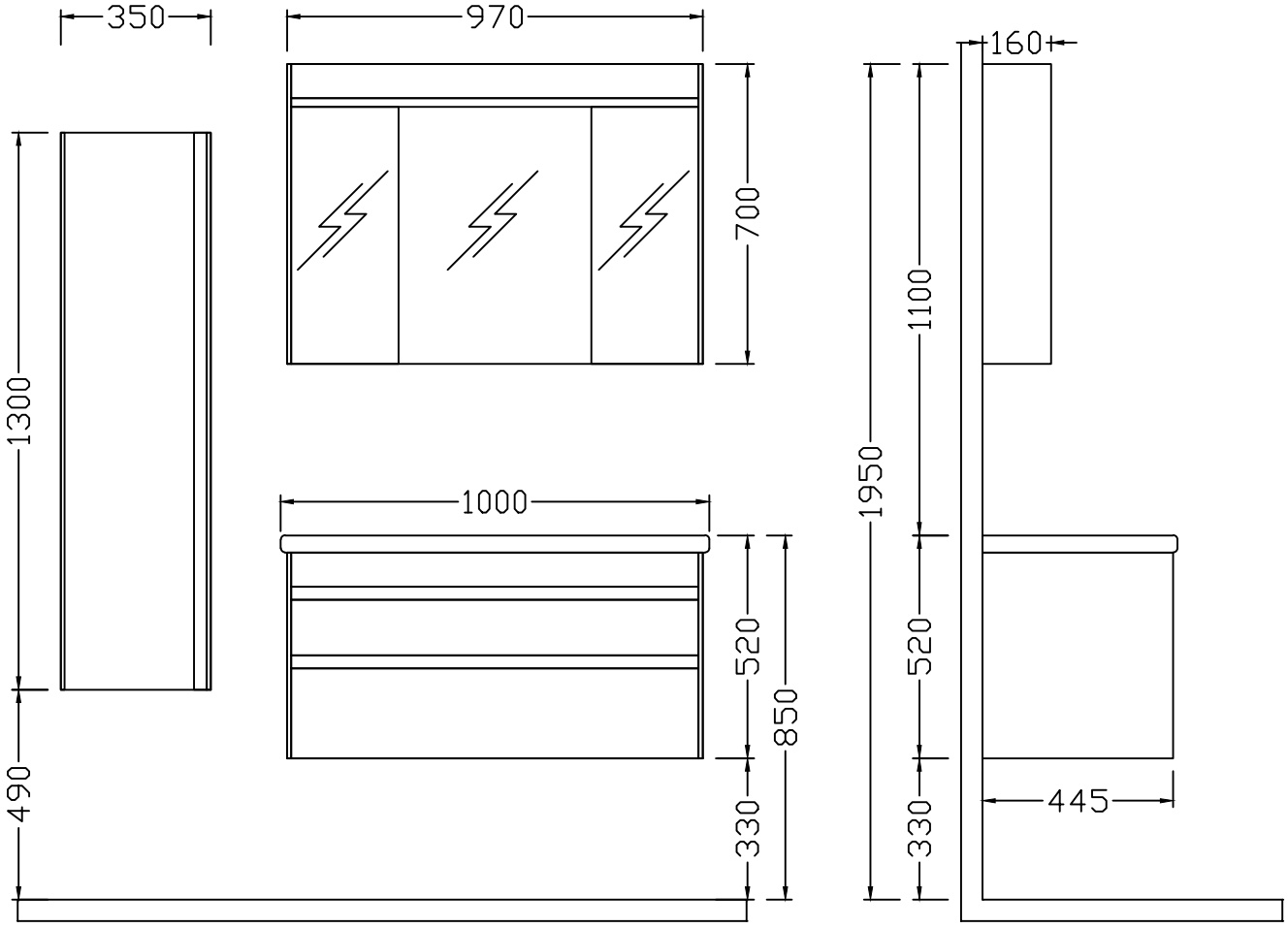
350
970
160
1300
700
1100
1950
1000
520
850
520
490
330
330
445

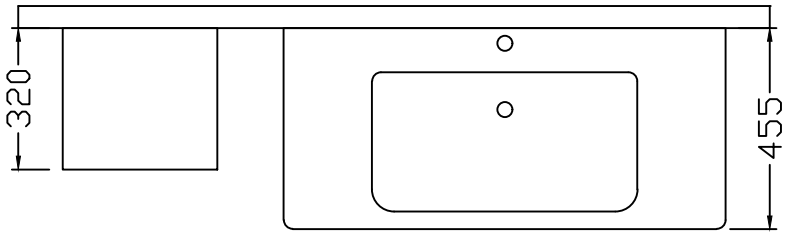
320
455